DATASHEET

FIȘA TEHNICĂ
SCHEDA DATI
ТЕХНИЧЕСКАЯ СПЕЦИФИКАЦИЯ
ADATLAP
ЛИСТ С ДАННИ
DÁTOVÝ HÁROK

SLICK

Art. 01-2199

EN - Supension/floor lamp for interior equipped with SMD LEDs, structure of aluminum and metal, painted in matt black, diffuser of opal silicone.

RO - Suspensie/lampadar pentru interior echipat cu led-uri SMD, structură din aluminiu și metal, vopsită negru mat, dispersor din silicon opal.

IT - Sospensione/piantana per interni, equipaggiata con LED SMD, struttura in alluminio e metallo verniciati nero opaco, diffusore in silicone opalino.

RU - Люстра/торшер для внутреннего освещения, оснащенная светодиодами SMD, структура из алюминия и металла окрашенная в черный матовый цвет, рассеиватель из опалового силикона.

HU - Beltéri függeszték/álló lámpa, SMD LED-el szerelve, matt fekete alumínium és fém szerkezet, opál szilikon diszperzór.

BG - Окачване/подова лампа за интериор, разполага със SMD светодиоди, алуминиева и метална структура, боядисана в матово черно, опалов силиконов дифузер.

SK - Závesné/stojanové interiérové svietidlo vybavené LED SMD diódami, štruktúra z hliníka a kovu, lakovaná v matnej čiernej farbe, difúzor z opálového silikónu.

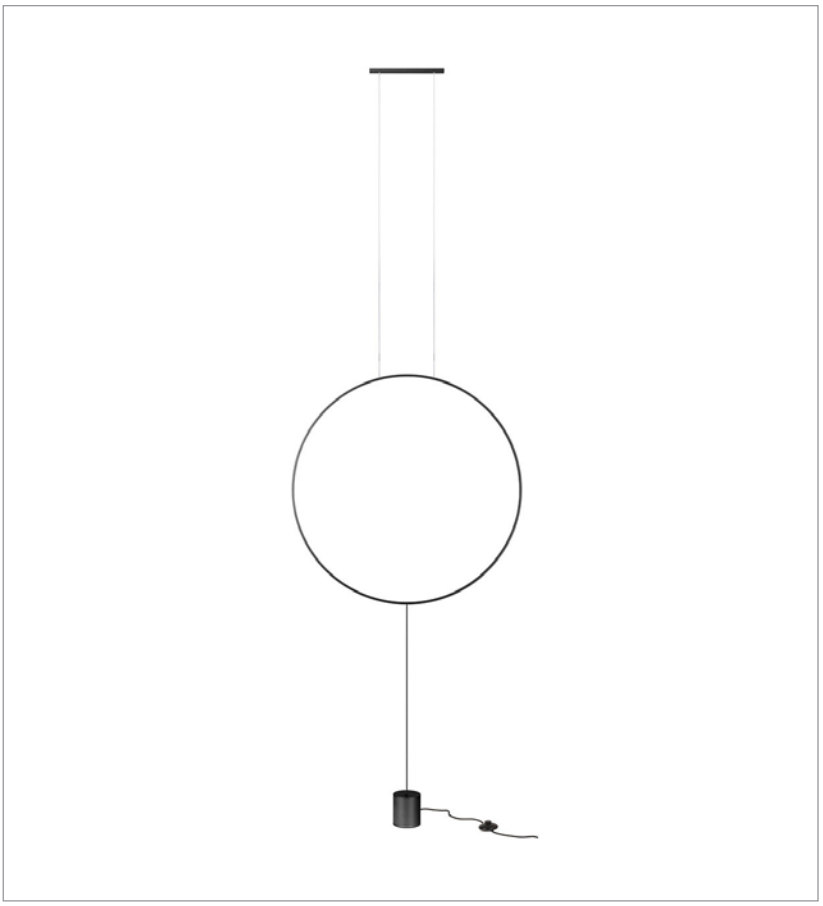

Product type	**Suspension / Floor lamp**
Input voltage	**220-240V, 50/60Hz**
Power	**28W**
Led type	**SMD LED 2835 300 pcs x 0,09W**
Color temperature	**3000K**
Led luminous flux	**2898 lm**
System luminous flux	**1735 lm**
CRI	**80**
OPTICS	**-**
Dimmable	**NO**
Øuse (lm)	**-**
Pon (w)	**-**
FTM	**0.926**
ηTM	**#DIV/0!**
Energy efficiency class	**F**
Warranty (years)	**3**
Protection class	**Class II**
IP rating	**IP20**

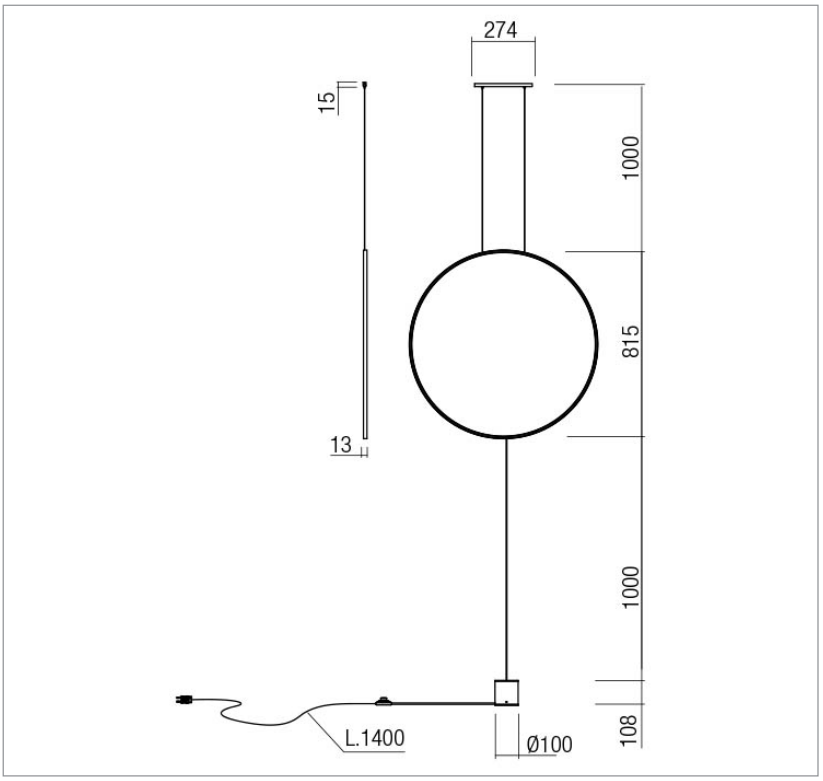

LED removal by a specialist	**YES**
Driver removal by a specialist	**YES**

Standards: EN 60598-1:2015 + A1:2018, EN 60598-2-1:2020, EN 60598-2-2:2012, EN 62493:2015, EN 62471:2008, EN 62031:2008 + A1:2013 + A2:2015, EN 60529:1992 + A2:2013, EN 55015:2019 + A11:2020, EN 61000-3-2:2019, EN 61000-3-3:2013 + A1:2019, EN 61547:2009.
Made in PRC.

REDO GROUP S.R.L.
Str. Alexei Tolstoi, nr. 12, Bacău - 600093, ROMÂNIA.
Tel: +40 0234 514 492 / 546 620. Fax: +40 0234 546 677.

www.redogroup.ro

Last update: 08/2024